Thermostat & Hygrostat

ترموستات و رطوبت-دما سنج

1. دارای مدل های تک و دوبل (گرما و سرما)
2. عملکرد سریع و ضربه ای با سنسور بی متال
3. طول عمر علمکرد بیشتر از ۱۰۰،۰۰۰ قطع و وصل
4. ظرفیت کنتاکت تا ۱۶ آمپر در ۲۵۰ ولت AC
5. محدوده دمای قابل اندازه گیری از ۲۰- تا ۶۰ درجه سانتی گراد
6. جنس بدنه با مقاومت حرارتی بالا طبق استاندارد UL94 V-0
7. تحت لیسانس Natural مطابق با استاندارد CE، RoHS، ISO۹۰۰۱

1. کنترل همزمان رطوبت و دما با تلرانس پنج درصد
2. محدوده دمای قابل اندازه گیری از 0 تا 60 درجه و رطوبت تا 95 درصد
3. طول عمر علمکرد بیشتر از 50،000 قطع و وصل
4. جنس بدنه با مقاومت حرارتی بالا طبق استاندارد UL94 V-0
5. تحت لیسانس Natural مطابق با استاندارد CE، RoHS، ISO9001

NSC

مشخصات فنی ترموستات تک

Switch temperature difference	+/-5°C
Sensor element	thermostatic bimetal
Contact type	snap-action contact
Service life	> 100,000 cycles
Max. switching capacity	250VAC, 10 (2) A / 120VAC, 15 (2) A DC 30W at 24VDC to 72VDC
Max. inrush current	AC 16A for 10 sec
Connection	2-pole terminal, clamping torque 0.5Nm max.: rigid wire 2.5mm² (AWG 14) stranded wire 1.5mm² (AWG 16)
Mounting	clip for 35mm DIN rail, EN 60715
Casing	plastic according to UL94 V-0, light grey
Dimensions	60 x 33 x 43mm
Weight	approx. 40g
Fitting position	variable
Operating/Storage temperature	-45 to +80°C (-49 to +176°F)
Operating/Storage humidity	max. 90% RH (non-condensing)
Protection type	IP20

ابعاد و دیاگرام سیم بندی

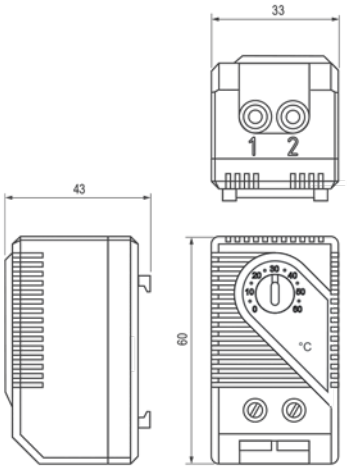

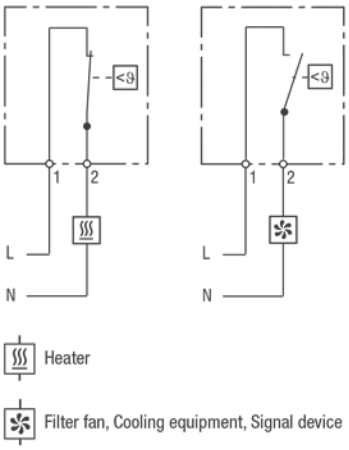

NS-40
NS-41

مشخصات فنی ترموستات دوبل

Switch temperature difference	+/-5°C
Sensor element	thermostatic bimetal
Contact type	snap-action contact
Service life	> 100,000 cycles
Max. switching capacity	250VAC, 10 (2) A / 120VAC 15(2)A, DC30W
Max. inrush current	AC 16A for 10 sec
Connection	4-pole terminal, clamping torque 0.5Nm max.: rigid wire 2.5mm² (AWG 14) stranded wire 1.5mm² (AWG 16)
Mounting	clip for 35mm DIN rail, EN 60715
Casing	plastic according to UL94 V-0, light grey
Dimensions	67 x 50 x 46mm
Weight	approx. 90g
Fitting position	variable
Operating/Storage temperature	-45 to +80°C (-49 to +176°F)
Operating/Storage humidity	max. 90% RH (non-condensing)
Protection type	IP20

NS-40
NS-41

ابعاد و دیاگرام سیم بندی

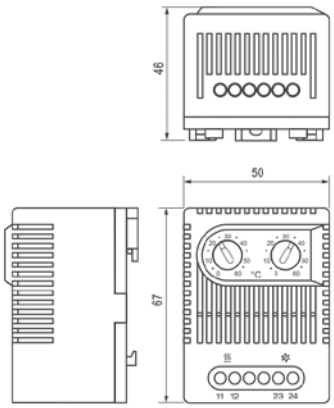

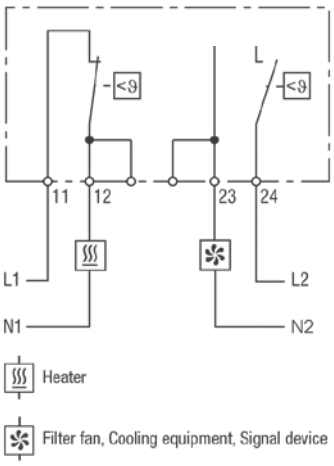

مشخصات فنی ترموستات اتاقی

Operating Voltage	24V/48V/60V/110V/250V
Max Load	16A
Temperature Range	-20~60°C
Function	heating, cooling
Switching Differential	1K+/-0.8K
Sensor	internal
Ambient Temperature	-5~60°C
Protect Class	IP20
Material	fireproof UL 94 V-0
Sensor Type	NTC

ابعاد و دیاگرام سیم بندی

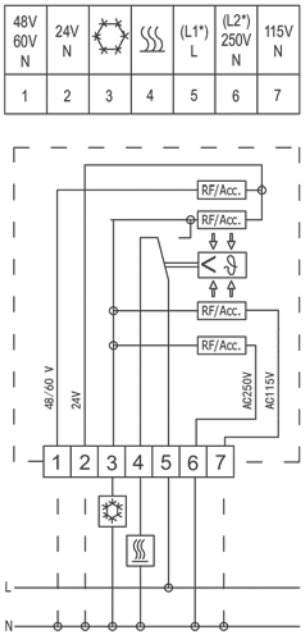

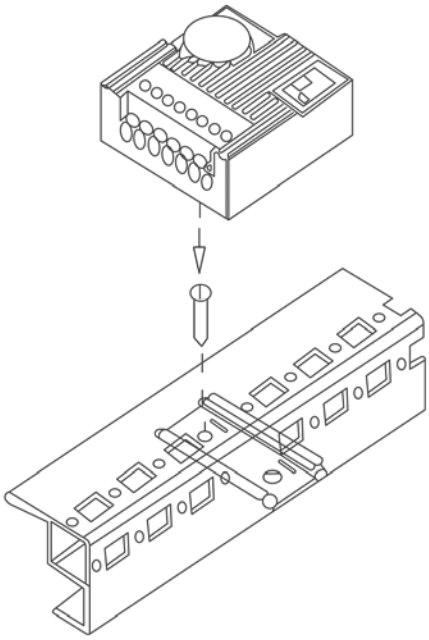

NS-40
NS-41

www.nsc-co.com
V.102-1399

مشخصات فنی رطوبت-دما سنج

Switch difference	+/-5% RH
Permissible air velocity	15m/sec.
Contact type	change-over contact
Service life	> 50,000 cycles
Min. switching capacity	20VAC / DC 100mA
Max. switching capacity	250VAC, 5A / DC 20W
Connection	3-pole terminal for 2.5mm², clamping torque 0.5Nm max.:rigid wire 2.5mm² (AWG 14); stranded wire 1.5mm² (AWG 16)
Mounting	clip for 35mm DIN rail, EN 60715
Casing	plastic according to UL94 V-0, light grey
Dimensions	67 x 50 x 38mm
Weight	approx. 60g
Fitting position	variable
Operating/Storage temperature	0 to +60°C (+32 to +140°F) / -40 to +60°C (-40 to +140°F)
Operating/Storage humidity	max. 95% RH (non-condensing)
Protection type	IP20

NS-40
NS-41

ابعاد و دیاگرام سیم بندی

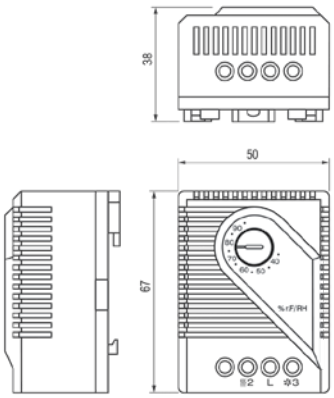

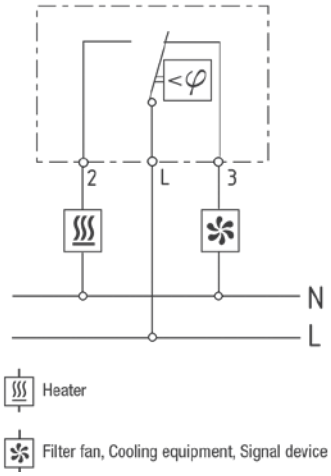

کدبندی و سفارش گذاری

مثال: ترموستات برای کنترل هیتر (اعمال گرما) با جریان نامی ۱۶ آمپر نوع تابلویی با محدوده دمای قابل تنظیم ۰ تا ۶۰ درجه سانتی گراد

NS40 - 2 - 16 - 2 - -

گروه کالا
40: ترموستات (Thermostat)
41: رطوبت-دما سنج (Hygrostat)

نوع کاربرد
1: کنترل فن (اعمال سرما)
2: کنترل هیتر (اعمال گرما)
3: کنترل فن و هیتر (اعمال گرما و سرما)

شدت جریان نامی (A)
5,10,16

تیپ
- : صنعتی (تابلویی)
H : خانگی (دیواری)

محدوده دمای قابل تنظیم
0: ۲۰- تا ۶۰+ درجه سانتی
1: ۱۰- تا ۵۰+ درجه سانتی
2: ۰ تا ۶۰+ درجه سانتی
3: ۲۰+ تا ۸۰+ درجه سانتی

کدهای پر کاربرد

ترموستات	دما-رطوبت سنج
NS40-1-10-2	NS41-3-5-2
NS40-2-10-2	
NS40-3-10-2	
NS40-3-16-0-H	